由 Autodesk 教育版产品制作

银岩保亮住宅楼基础定位图 1:500

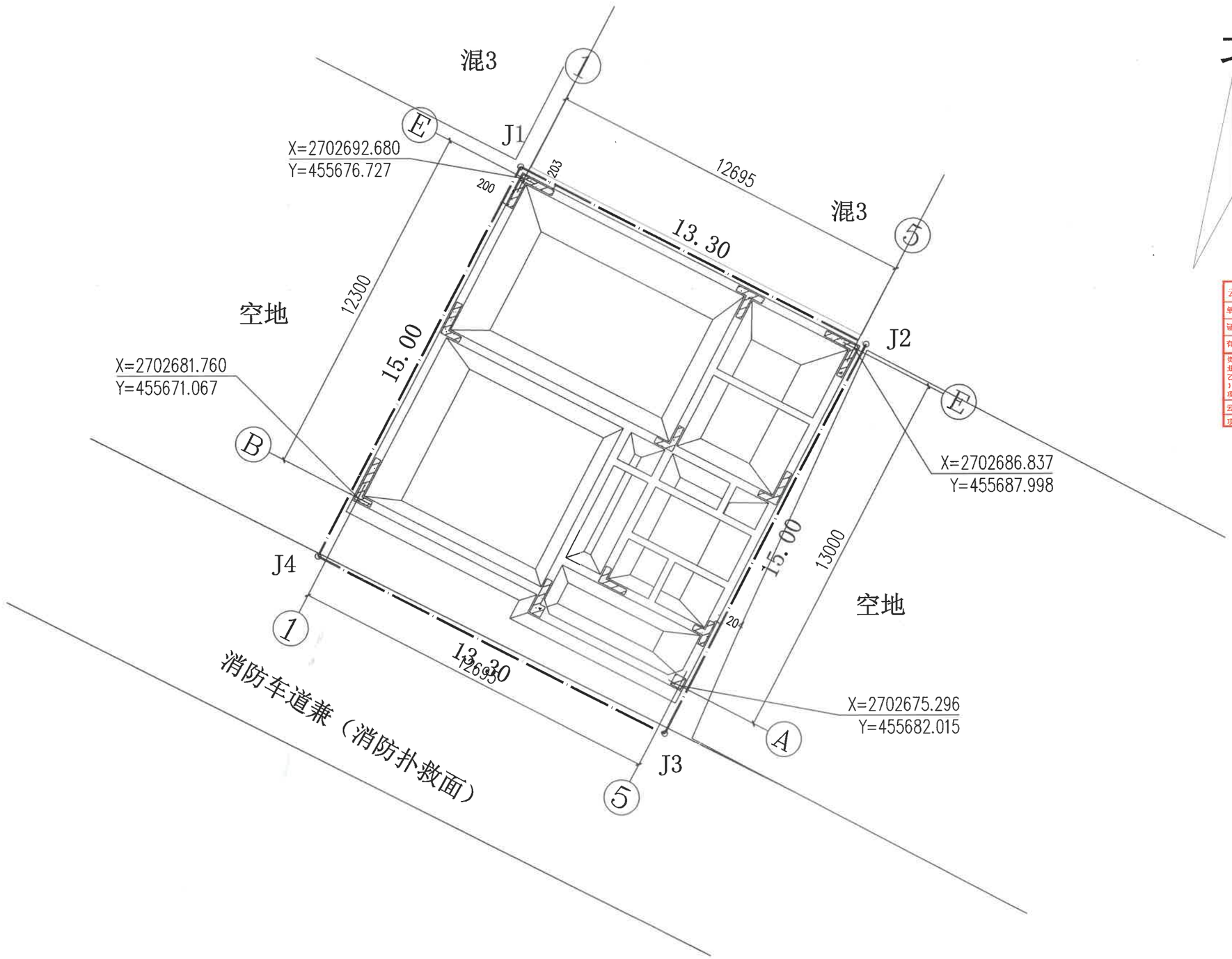

三桥设计
SANQIAOSHEJI

三桥设计有限公司
地址：西藏拉萨市八一路哈达假河花园西区五栋4栋16单元102
资质证书编号：A254004401
建筑行业（建筑工程）乙级
市政行业（给水工程、排水工程）乙级

备注 REMARK

云南省工程勘察设计文件（出图）专用章
单位名称：三桥设计有限公司
证书编号：2021082014
有效期至2026年07月04日
资质：电力行业（送电工程）乙级；电力行业（变电工程）乙级；电力行业（新能源发电）乙级；建筑行业（建筑工程）乙级；市政行业（给水工程）乙级；市政行业（排水工程）乙级；市政行业（道路工程）乙级；市政行业（桥梁工程）乙级；农林行业农业工程（不分专业）乙级；农林行业林业工程（不分专业）乙级；商物粮行业（冷库冷藏工程）乙级；风景园林工程设计专项（不分专业）乙级；环境工程设计专项（水污染防治工程）乙级；工程勘察专业类（岩土工程）乙级；
云南省住房和城乡建设厅2025年07月24日制发
项目出图章编号：22202599980030 项目名称：银岩保亮住宅楼 用途：施工图

项目编码 STAMP
(打码机打码位置)

注册执业签章

姓 名	王晓燕	
注册证书号码	20225400148	
注册印章号码	5400440-003	
审 定 AUTHORIZED FOR ISSUE BY	王晓燕	王晓燕
审 核 REVIEWED BY	敖原明	敖原明
项目负责 PROJECT DIRECTOR	王晓燕	王晓燕
专业负责 DISCIPLINE RESPONSIBLE	王晓燕	王晓燕
校 对 PERSCHECKED BY	贾文来	贾文来
设 计 DESIGNED BY	贲广洲	贲广洲

建设单位 CONSTRUCTED WITH	银岩保亮
工程名称 PROJECT	银岩保亮住宅楼
子项名称 TYPE	住宅楼
图名 DRAWING TITLE	基础定位图
设计号 PRO NO.	

图 号 DRAWING NO.	04/05	版次 CHANGED NO.	A2
图 别 DWG TYPE	总 图	日 期 DATE	2025.09

注意：
本图须经签署并加盖本公司专用出图章方为有效；
本施工图应经相关部门审批通过后方可施工；
本图版权归三桥设计有限公司所有。

由 Autodesk 教育版产品制作